Инструкция по эксплуатации

установки для регулировки света автомобильных фар HT910

CORGHI

ВВЕДЕНИЕ

Настоящее руководство содержит необходимую информацию по правилам техники безопасности и эксплуатации устройства для регулировки света фар. В процессе эксплуатации тщательно соблюдайте правила, представленные в настоящем руководстве. Только в этом случае CORGHI может гарантировать надежную, долговечную и безопасную работу оборудования.

Ниже представлены основные правила по технике безопасности:

ОПАСНО

Продолжение выполнения данной операции может привести к серьезным травмам оператора.

ВНИМАНИЕ

Данная операция опасна для здоровья и жизни оператора.

ОСТОРОЖНО

Данная операция может привести к травмам оператора или повреждению оборудования.

Перед началом работы с устройством внимательно прочтите настоящее руководство. Храните руководство в доступном для всех операторов месте.

Техническая документация, входящая в комплект поставки, является неотъемлемой частью оборудования. В случае продажи оборудования документацию необходимо передать новому владельцу.

Настоящее руководство действительно только в отношении описываемой модели оборудования с соответствующим серийным номером, указанным на идентификационной табличке.

ВНИМАНИЕ

В процессе работы руководствуйтесь правилами, представленными в настоящем руководстве. Компания-производитель не несет ответственности за повреждения, возникшие в результате ненадлежащего использования оборудования.

ЗАМЕЧАНИЕ

В настоящем руководстве присутствуют иллюстрации других модификаций оборудования, которые могут отличаться от соответствующих компонентов описываемой модели. Настоящее руководство предназначено исключительно для технических специалистов и не содержит досконального описания всех операций, как-то: установка и демонтаж устройств. Запрещается самостоятельно производить операции, которые выходят за пределы технической компетенции оператора. За помощью обращайтесь в официальный сервисный центр.

Все права защищены. Никакая часть данного издания не может быть переведена, сохранена в электронном виде, воспроизведена, частично или полностью адаптирована каким бы то ни было образом (включая микрофильмы и фотоснимки) без предварительного согласования. Содержащаяся в данном руководстве информация может быть изменена без предварительного уведомления.

ОБЩИЕ ПОЛОЖЕНИЯ

ПЕРЕД ЭКСПЛУАТАЦИЕЙ УСТАНОВКИ ПО РЕГУЛИРОВКЕ СВЕТА ФАР ВНИМАТЕЛЬНО ПРОЧТИТЕ ИНСТРУКЦИИ, ПРЕДСТАВЛЕННЫЕ В ДАННОМ РУКОВОДСТВЕ. ДЛЯ ПРЕДУПРЕЖДЕНИЯ ВОЗМОЖНОЙ ПОЛОМКИ НЕ ПОЗВОЛЯЙТЕ РАБОТАТЬ С ДАННЫМ УСТРОЙСТВОМ НЕКВАЛИФИЦИРОВАННОМУ ПЕРСОНАЛУ. РАБОЧЕЕ МЕСТО ДОЛЖНО БЫТЬ СУХИМ, ОСВЕЩЕННЫМ И ПРОВЕТРИВАЕМЫМ.
РАБОЧЕЕ МЕСТО ДОЛЖНО БЫТЬ ОСНАЩЕНО ВЫТЯЖНЫМ ВЕНТИЛЯТОРОМ ДЛЯ УДАЛЕНИЯ ВЫХЛОПНЫХ ГАЗОВ. ВДЫХАНИЕ УГАРНОГО ГАЗА МОЖЕТ ПРИЧИНИТЬ СЕРЬЕЗНЫЙ ВРЕД ЧЕЛОВЕЧЕСКОМУ ЗДОРОВЬЮ.
ПОСТАВЬТЕ УСТРОЙСТВО НА РУЧНОЙ ТОРМОЗ.
НЕ ЭКСПЛУАТИРУЙТЕ УСТАНОВКУ ПОД ПРЯМЫМИ СОЛНЕЧНЫМИ ЛУЧАМИ, ИЗБЕГАЙТЕ РЕЗКИХ ПЕРЕПАДОВ ТЕМПЕРАТУРЫ И ВИБРАЦИЙ.
НЕ БРЫЗГАТЕ НА УСТРОЙСТВО ВОДОЙ ИЛИ ИНОЙ ЖИДКОСТЬЮ.

УСТАНОВКА

ВНИМАНИЕ

Выполните распаковку, сборку и установку, описанную в данном руководстве, очень внимательно.
Невыполнение этих требований может вызвать неисправности устройства и нанести физический вред оператору или другим людям.
Установив оборудование, как указано на упаковке, удалите оригинальную упаковку и **сохраните ее на случай повторной безопасной транспортировки оборудования.**

ВНИМАНИЕ

Выбранное место установки устройства должно соответствовать действующим правилам, касающимся безопасности на рабочем месте.
В частности, устройство должно устанавливаться и эксплуатироваться только в защищенном от попадания воды помещении.
Оптимальные условия в месте работы:
- относительная влажность от 30 до 80% (без конденсации),
- температура от 0 до +50°C.

ВНИМАНИЕ

Запрещается использовать устройство во взрывоопасных местах.
ВАЖНО: для правильного, надежного использования оборудования, пользователи должны удостовериться в том, что освещение помещения достигает, по меньшей мере, 300 люкс.

ПРАВИЛА ТЕХНИКИ БЕЗОПАСНОСТИ

ВНИМАНИЕ

Пренебрежение правилами техники безопасности и предупреждениями может привести к серьезным травмам оператора и прочих лиц, находящихся в зоне работы станка.
Не включайте устройство прежде, чем прочтете и поймете все предупреждения и требующие внимания инструкции в руководстве.

К работе с устройством допускаются только квалифицированные операторы – лица, прошедшие инструктаж по особенностям эксплуатации и правилам техники безопасности, знакомые с правилами и требованиями, представленными в настоящем руководстве.
Операторам, находящимся в состоянии алкогольного или наркотического опьянения, категорически запрещается производить работу с устройством.
В любом случае необходимо:

- прочесть настоящее руководство;
- убедиться в том, что операторы хорошо изучили возможности и характеристики установки;
- убедиться в том, что в зоне работы установки нет людей, не принимающих непосредственного участия в регулировке;
- убедиться в правильности установки оборудования в соответствии с установленными нормами и правилами;
- убедиться в квалификации системных операторов, в том, что они прошли должную подготовку и инструктаж и способны осуществлять правильную и безопасную эксплуатацию установки;
- не дотрагиваться до проводов электропитания или электрических устройств, не убедившись в том, что установка отключена от источника питания;
- внимательно прочесть настоящее руководство и тщательно соблюдать все правила, представленные в нем, в процессе работы;
- хранить настоящее руководство в доступном для всех операторов месте.

ВНИМАНИЕ

Не срывайте и не повреждайте предупредительные наклейки. Заменяйте любые недостающие или нечеткие наклейки на новые, которые Вы можете получить у дилера Corghi.

- Любые модификации, самовольно производимые владельцами оборудования (модификация или замена устройств безопасности), снимают с производителя всякую ответственность и прекращают действие гарантийных обязательств.

ОПИСАНИЕ ОБОРУДОВАНИЯ

УСТАНОВКА ДЛЯ РЕГУЛИРОВКИ СВЕТА ФАР:
оборудование для регулировки фар автомобилей, мотоциклов и грузового транспорта; с поворотной колонной, зеркалом; цифровым люксметром, на рельсах.

ТЕХНИЧЕСКИЕ ХАРАКТЕРИСТИКИ:

Высота, см: см 177.
Ширина, см: 61
Длина, см: 65.
Вес, кг: от 32 до 37
Мин. высота измерений, см: 24
Макс. высота измерений, см: 141
Электропитание: от 9 В батареи.
Устройство для регулировки света фар доставляется в картонной упаковке.
Для установки устройства для регулировки света фар ознакомьтесь с разделом «МОНТАЖ УСТАНОВКИ ДЛЯ РЕГУЛИРОВКИ СВЕТА ФАР».

ОБЩИЕ УСЛОВИЯ ЭКСПЛУАТАЦИИ

Оборудование предназначено только для профессионального использования.

ВНИМАНИЕ

Одновременно с устройством может работать только один оператор.

ВНИМАНИЕ

Использование устройства в целях, отличающихся от целей, описанных в настоящем руководстве, считается неправильным и неоправданным.

ВНИМАНИЕ

В процессе работы должно быть использовано только оригинальное оборудование CORGHI.

ВНИМАНИЕ

Изучите установку. Лучший способ предотвратить несчастные случаи и достичь высокого уровня выполнения работ на устройстве – это быть уверенным в том, что все операторы знают, как с ним обращаться.
Выучите предназначение и расположение команд.
Тщательно проверьте, что устройство выполняет все команды правильно.
Для предотвращения несчастных случаев и травм устройство должно быть соответствующе установлено, правильно эксплуатироваться и регулярно обслуживаться.

МОНТАЖ УСТАНОВКИ ДЛЯ ИСПЫТАНИЙ СВЕТА ФАР (см. рис. 1)

1 Вставьте стойку Z в опору R
2 Вставьте зеркало P в отверстие наверху стойки.
3 Закрепите оптическую камеру E на подъемном механизме C: в верхнее отверстие вставьте винт M8, в нижнее отверстие – специальный рычаг-фиксатор L.
4 Малым винтом закрепите пружинный протектор F на той же опоре A.

R ОПОРА
Z СТОЙКА
C ПОДЪЕМНЫЙ МЕХАНИЗМ
P ЗЕРКАЛО

E ОПТИЧЕСКАЯ КАМЕРА
F ПРУЖИННЫЙ ПРОТЕКТОР
H ШАССИ
L РЫЧАГ-ФИКСАТОР
N ТОРМОЗ

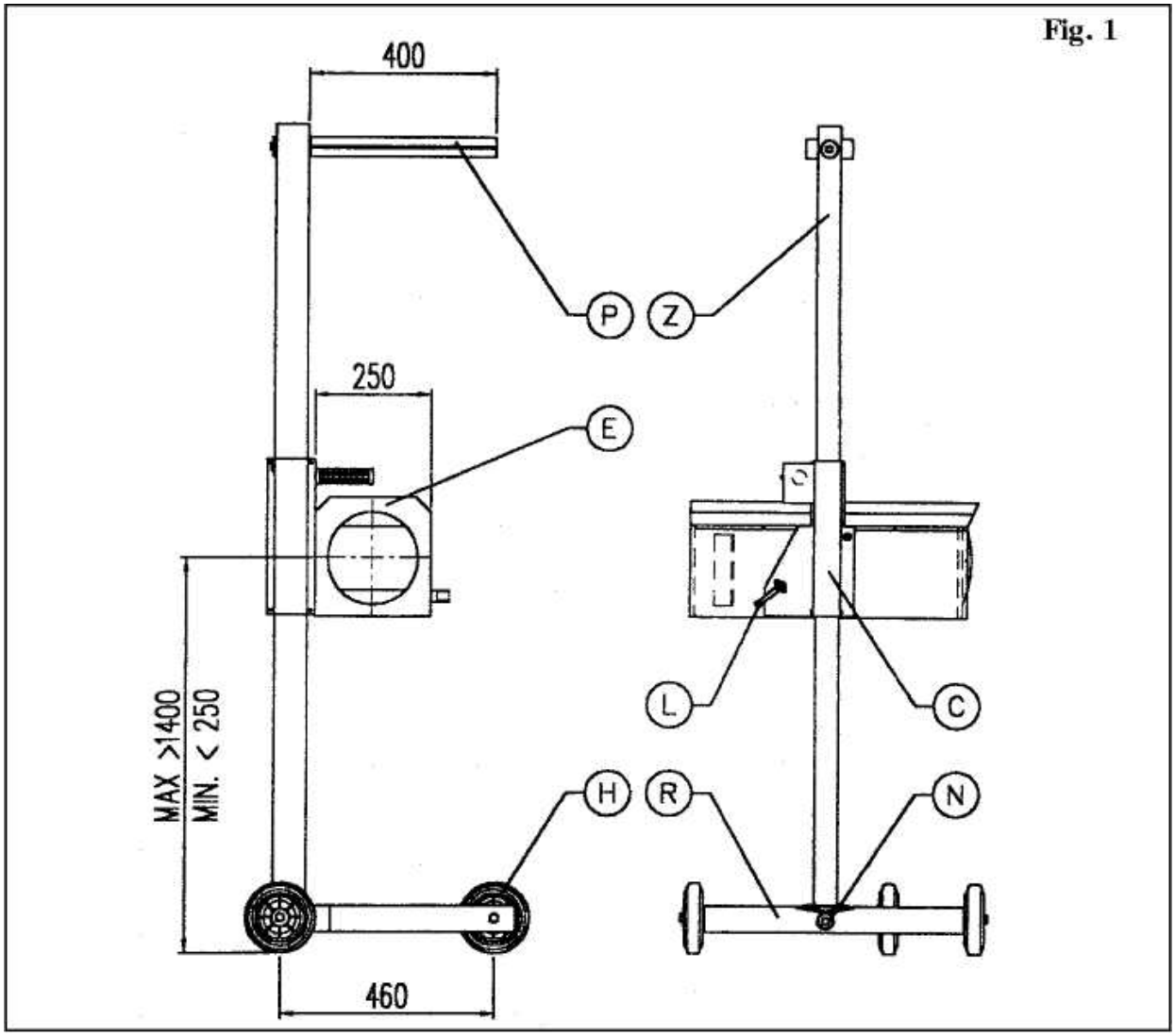

ПОВЕРХНОСТЬ, НА КОТОРУЮ УСТАНОВЛИВАЕТСЯ УСТРОЙСТВО ДЛЯ РЕГУЛИРОВКИ СВЕТА ФАР (см. рис. 2)

Поверхность, на которую устанавливается устройство для регулировки света фар, должна быть горизонтальной и ровной. Высокую точность результатов можно гарантировать только в том случае, если наклон поверхности не превышает 0.5%. Не рекомендуется производить регулировку света фар на неровной поверхности.

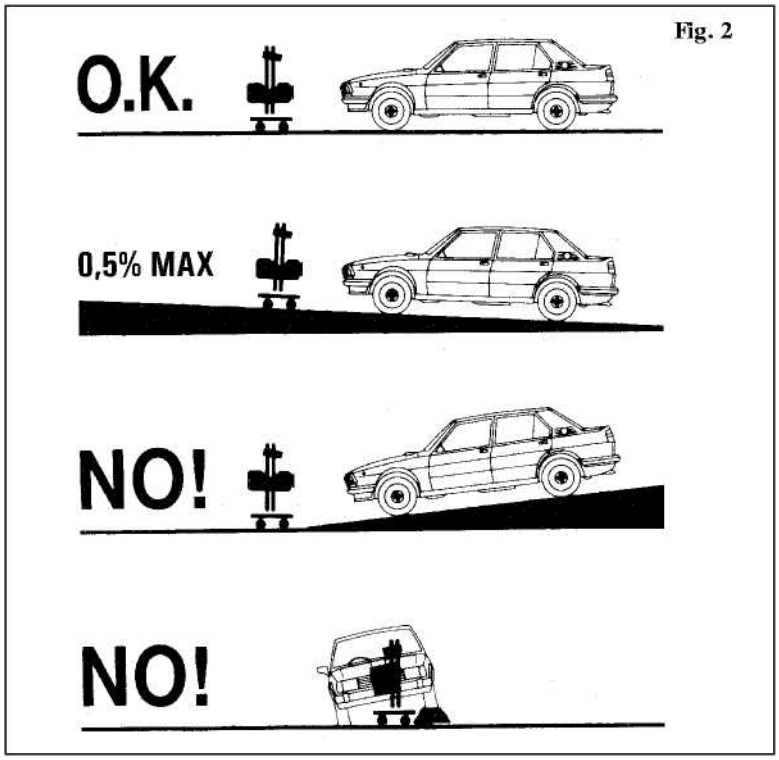

ПОДГОТОВКА АВТОМОБИЛЯ

Расположите колеса автомобиля строго прямо. Нагрузите заднее сидение автомобиля 70-кг балластом. Проверьте давление в шинах. Убедитесь, что фары вымыты и высушены. При наличии пассажирского отделения установите все устройства коррекции положения» в положение, соответствующее автомобилю с нормальной загрузкой (0).

Устраните всё, что может повлиять на положение автомобиля: лед, снег, грязь. Заведите двигатель. Продолжайте регулировку при включенном двигателе.

НАСТРОЙКА ПОЛОЖЕНИЯ УСТРОЙСТВА (См. Рис. 4)

Установите устройство для регулировки напротив фар автомобиля примерно 20-50 см от машины.

A) Посмотрите в зеркало и найдите горизонтальную часть автомобиля или две внешние симметричные контрольные точки (например, верхнюю часть ветрового стекла или капот). Убедитесь, что линия положения на зеркале проходит по обеим контрольным точкам, а весь прибор параллелен автомобилю.

B) Измерьте расстояние от пола до центра светового пятна, используя

линейку на стойке. Точкой отсчета при этом должен быть верхний край подъемного механизма (например, если высота от пола составляет 80 см, установите подъемный механизм у отметки 80 см, как показано на рисунке 4). Допустимо отклонение в 3 см.

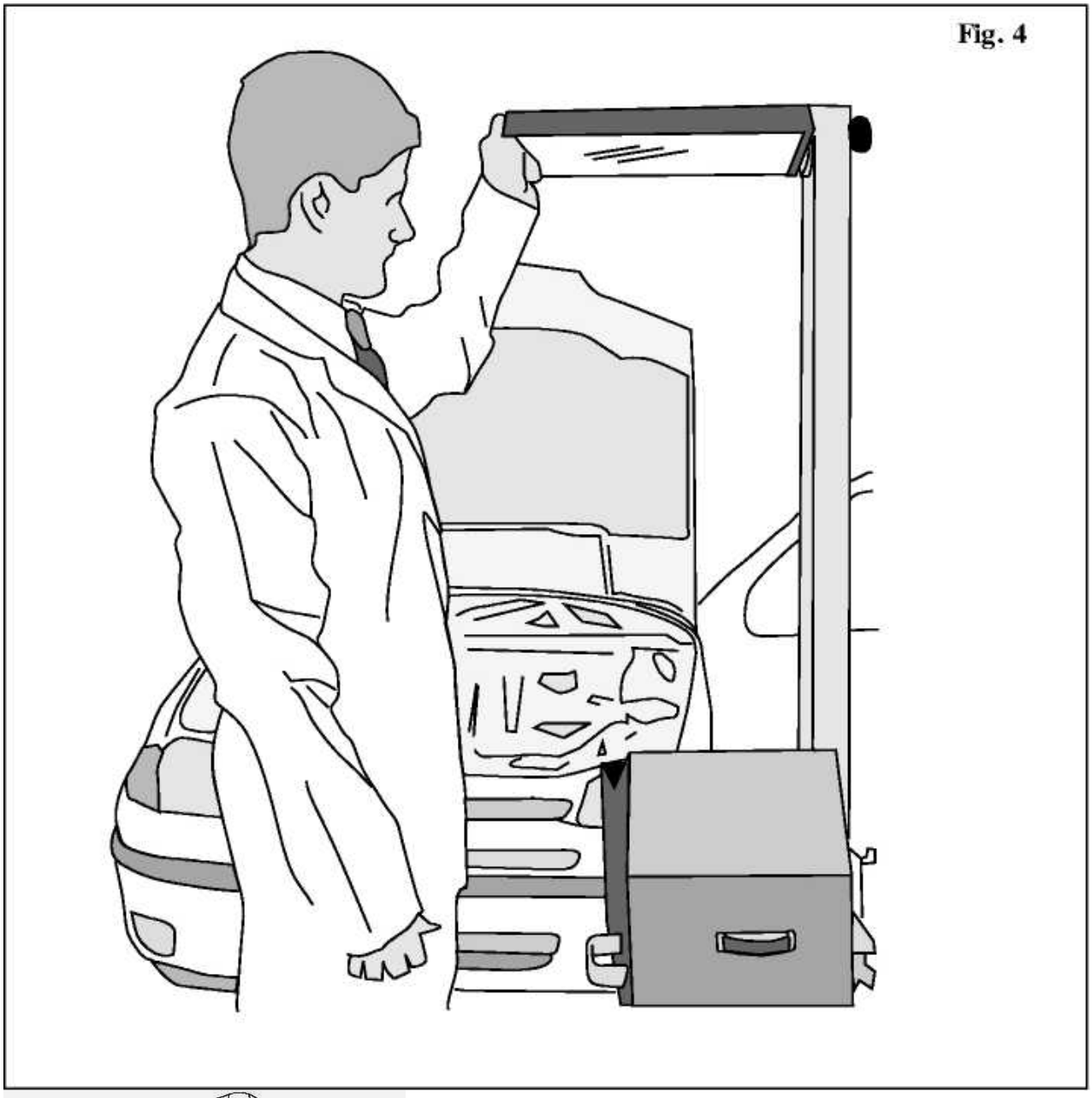

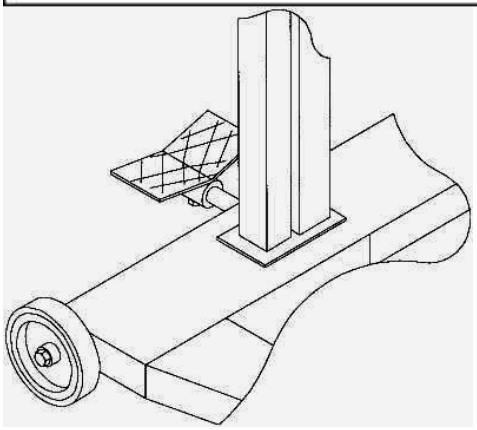

HT910 оснащено вращающейся стойкой и тормозом, позволяющими легко вращать и фиксировать устройство в необходимом положении. Управление тормозом осуществляется нажатием педали на опоре.

ВНУТРЕННЯЯ ПАНЕЛЬ ДЛЯ ВЕЛИКОБРИТАНИИ

ПРЕДУПРЕЖДЕНИЕ

В следующем абзаце представлена информация, относящаяся к внутренней панели и правилам регулировки света фар. Данная внутренняя панель и правила подходят для большинства стран. В Великобритании использование нижней внутренней панели обязательно.

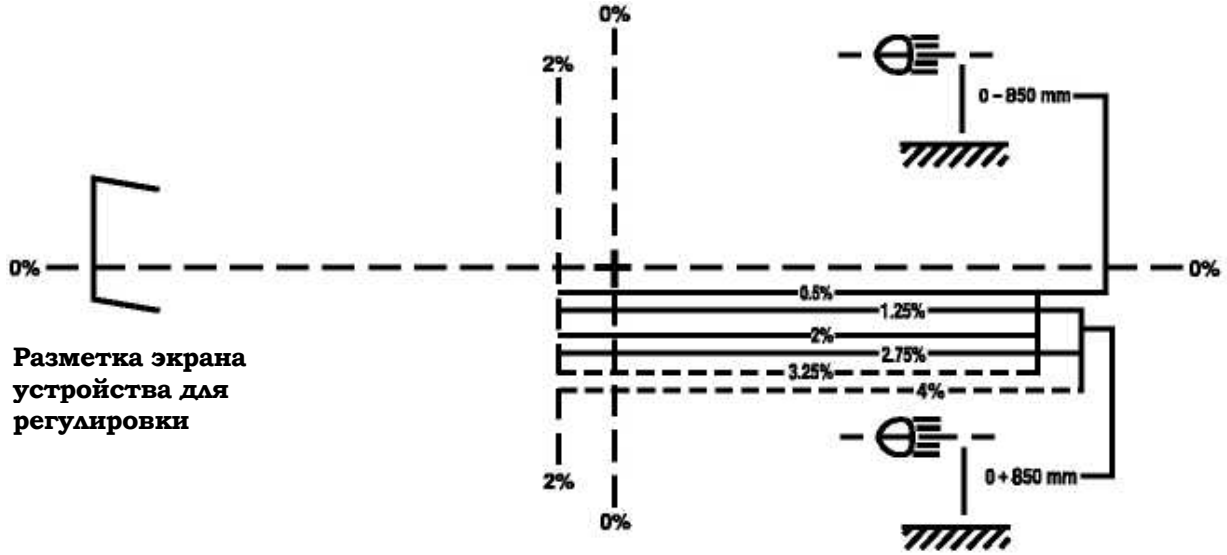

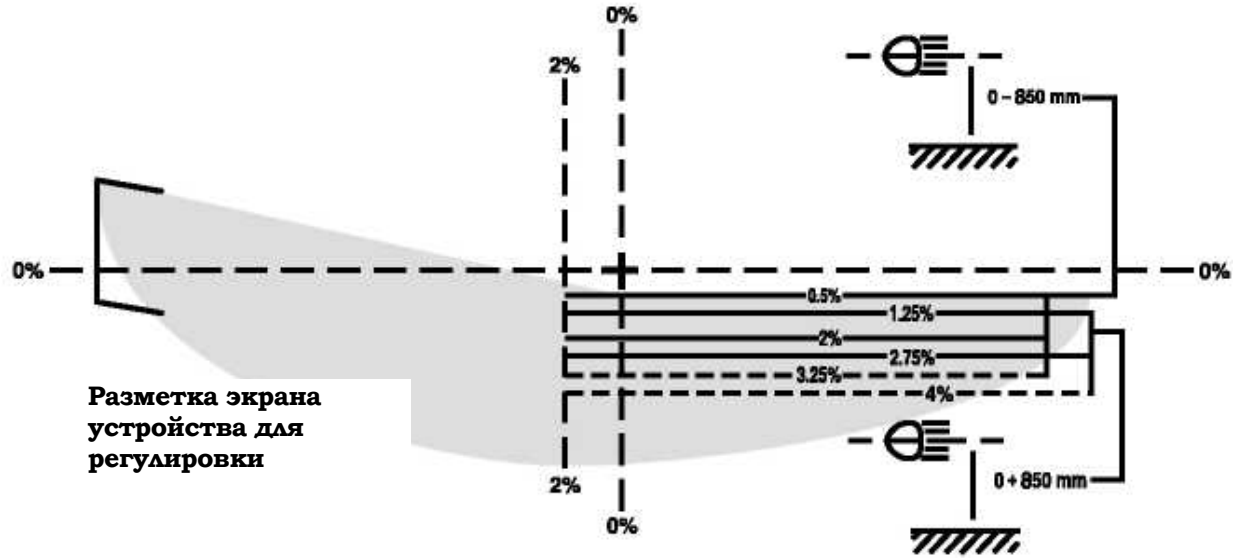

ВНУТРЕННЯЯ ПАНЕЛЬ И ПРАВИЛА РЕГУЛИРОВКИ (ДРУГИЕ СТРАНЫ)

Внутренняя панель передвигается с помощью рукоятки, расположенной на задней части оптической камеры. В зависимости от типа автомобиля, необходимо повернуть рукоятку на соответствующую отметку, как показано:

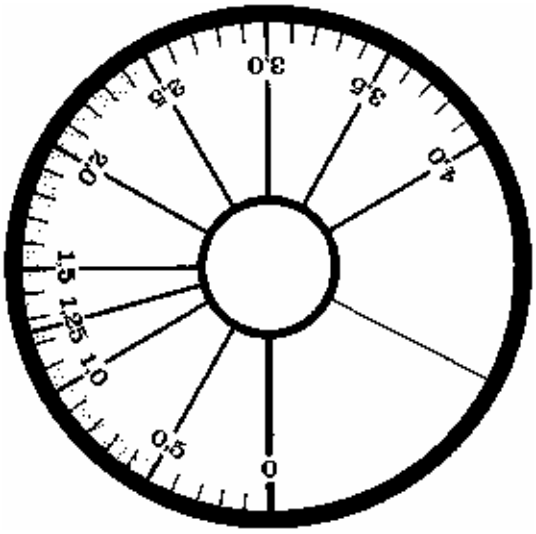

ГРАДУИРОВАННАЯ РУКОЯТКА НАСТРОЙКИ НАКЛОНА УСТРОЙСТВА

ВНУТРЕННЯЯ ПАНЕЛЬ

1) Для регулировки легковых автомобилей, легких грузовиков и мотоциклов (ФАРЫ)
2) Для регулировки легковых автомобилей, легких грузовиков и мотоциклов (ПРОТИВОТУМАННЫЕ ФОНАРИ)
3) Для регулировки большегрузных грузовиков, автобусов, автопоездов (ФАРЫ)
4) Для регулировки большегрузных грузовиков, автобусов, автопоездов (ПРОТИВОТУМАННЫЕ ФОНАРИ)

Если рядом с фарой или в руководстве по эксплуатации автомобиля имеется символ, поставленный автопроизводителем, касающийся регулировки света фар, строго придерживайтесь данного указания.

Например, *2%,* установите рукоятку в положение 2.

РЕГУЛИРОВКА БЛИЖНЕГО СВЕТА

Перед регулировкой фар ТЩАТЕЛЬНО ПРОВЕРЬТЕ, ЧТОБЫ СПИРТОВОЙ УРОВЕНЬ в оптической камере был исправен. Для регулировки уровня оптической камеры выньте рычаг-фиксатор «L», расположенный сбоку самой оптической камеры и переместите камеру на оптимальный уровень. Затем опять вставьте рычаг-фиксатор «L».

A) Подготовьте устройство для регулировки света фар и автомобиль, как описано выше, затем включите ближний свет.

B) Проверьте, чтобы он совпадал с линией, соответствующей типу автомобиля, в соответствии с предыдущей таблицей.

C) В конечном счете, отрегулируйте свет фар с помощью системы регулировки.

D) При проверке фар с асимметричным светом (сегодня все чаще используется) – см. диаграмму – помните, что их проекция будет подсвечивать зону с правой стороны под углом 15° к горизонтали.

При работе с праворульными машинами (машины стран с левосторонним движением), эта зона находится слева.

Точно под центром, справа, небольшой участок кажется светлее, чем остальная проекция.

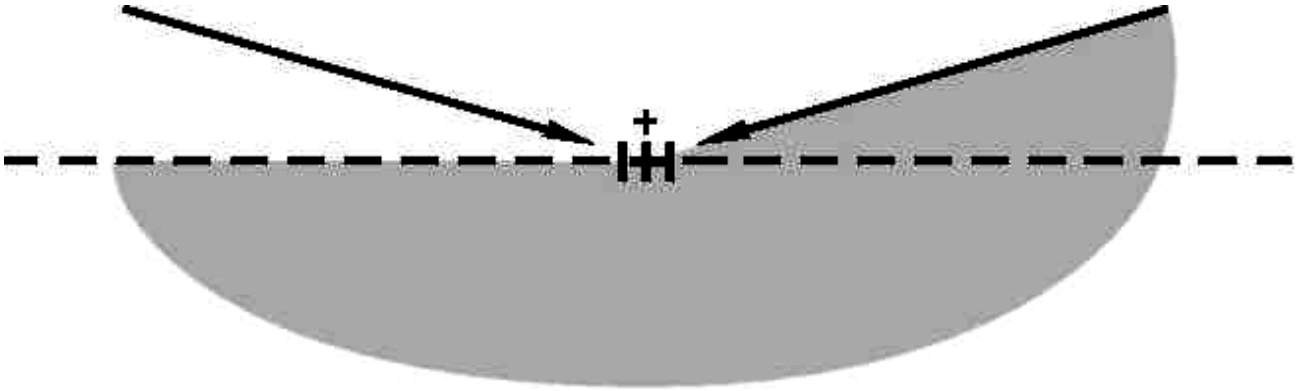

ПРАВИЛЬНАЯ ПРОЕКЦИЯ НА ПАНЕЛЬ – БЛИЖНИЙ АСИММЕТРИЧНЫЙ СВЕТ

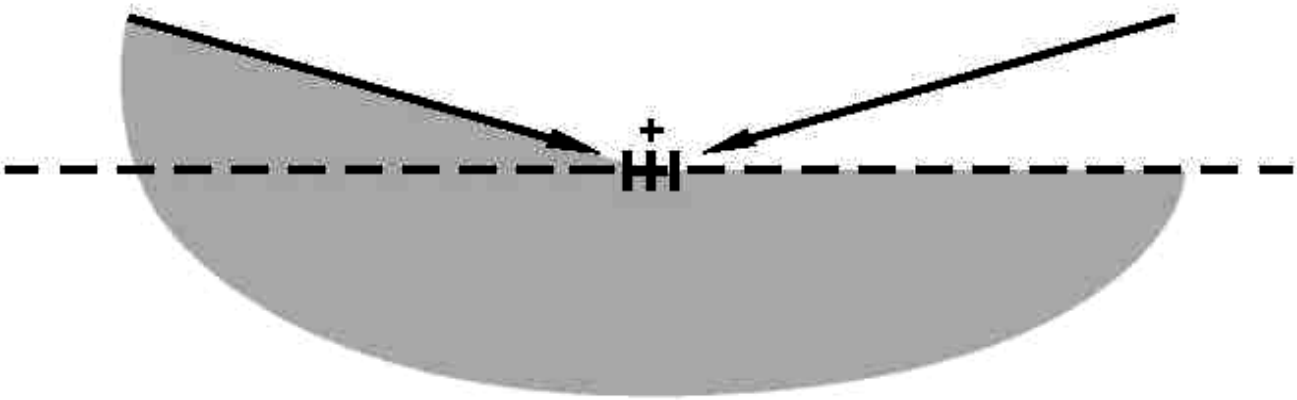

ПРОЕКЦИЯ НА ПАНЕЛЬ (автомобили с правым рулем)

ФАРЫ С БЛИЖНИМ СИММЕТРИЧНЫМ СВЕТОМ

При работе с фарами с ближним симметричным светом учитывайте, что проекция на панели будет показывать строгую горизонталь.

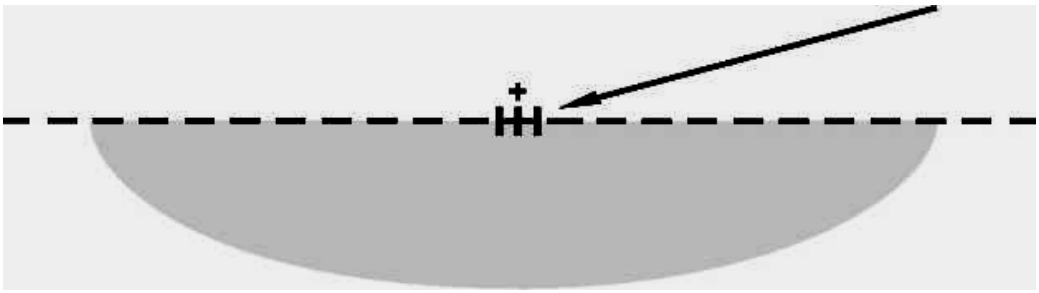

ПРОЕКЦИЯ ПРОТИВОТУМАННЫХ ФАР С СИММЕТРИЧНЫМ СВЕТОМ МОЖЕТ БЫТЬ КАК АСИММЕТРИЧНОЙ, ТАК И СИММЕТРИЧНОЙ

ДОПОЛНИТЕЛЬНЫЕ ФАРЫ

Необходимо добиться четкого светлого участка в центре на панели, где расположена черная метка.

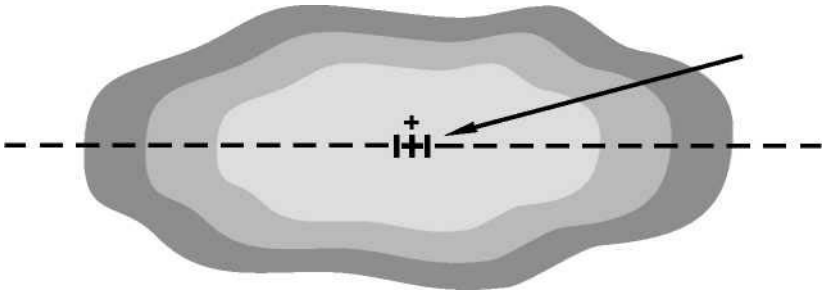

ОПРЕДЕЛЕНИЕ ЯРКОСТИ ФАРЫ

- Включите дальний свет.
- Прочтите показания люксметра.

ЛЮКСМЕТР С ГРАДУИРОВАННЫМ И ЦИФРОВЫМ ДИСПЛЕЕМ (см. рис. 6)

В соответствии с указаниями ECE/ONU, минимальная яркость ближнего света должна быть 6 Люкс, максимальная – 144 Люкс
Минимальная яркость дальнего света должна быть 32 Люкс, максимальная – 240 Люкс.
Советуем следовать таблице, удовлетворяющей требования ECE/ONU указаний:

МИНИМАЛЬНЫЕ ЗНАЧЕНИЯ:

12	LUX	Ближний свет фар
32	LUX	Для автомобилей с нормальным дальним светом фар
48	LUX	Для автомобилей с галогенными фарами типа H4
64	LUX	Для автомобилей с галогенными фарами типа H3

Если невозможно достичь данных минимальных значений, скорее всего, это происходит из-за неполадок в электросистеме автомобиля, таких как: разряженная аккумуляторная батарея, поврежденный генератор, неправильное подсоединение проводов или провода несоответствующего сечения, плохое заземление, нарушенные контакты на выключателях, проржавевшие контакты на предохранителях, проржавевшие или окислившиеся отражатели, потемневшие или замутненные лампы.
(Значения, считанные люксметром, уже просчитаны относительно расстояния в 25 метров, как того требуют правила ECE/ONU; поэтому оператору нет никакой необходимости пересчитывать эти значения).

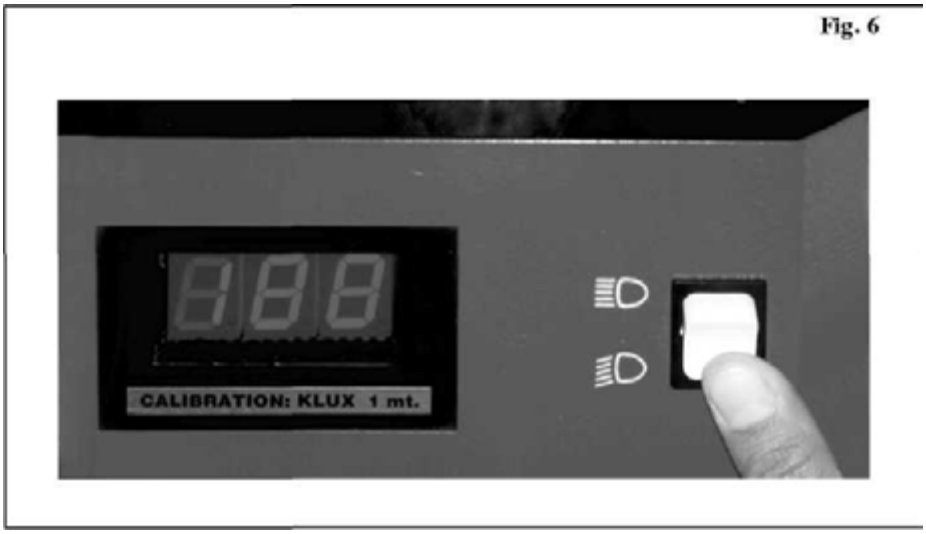

Fig. 6

РЕГУЛИРОВКА ЯРКОСТИ СВЕТА ФАР

После регулировки наклона фар должна быть отрегулирована яркость ближнего и дальнего света. Действуйте следующим образом:
- включите дальний свет
- переключите кнопку проверки люкс на значок
- прочтите значение яркости света на люксметре

Повторите процедуру с ближним светом. Переключите кнопку проверки люкс на значок .

ЗНАЧЕНИЯ, СООТВЕТСТВУЮЩИЕ ECE/ONU 20

Последнее поколение головных фар имеет числовую отметку производителя на стекле фары.
Эта числовая отметка обозначает яркость, которая должна быть обеспечена фарой и соответствовать данной таблице:

Числовая отметка на фаре	Свет фар	
	дальний	ближний
7.5	36.5	42.06
10	42.06	56.49
12.5	56.49	72
17.5	72	90.14
20	90.14	108.17
25	108.17	126.2
27.5	126.2	138.22
30	138.22	162.25
37.5	162.25	186.29
40	186.29	204.32
45	204.32	228.36
50	228.36	240.38

Например, если числовая отметка на фаре равна 25, то минимальная яркость фары должна быть 108.17, а максимальная яркость – 126.2.
Значения представлены в люксах при расстоянии в 25 метров. Используйте таблицу пересчета (рис. 3) для приборов, откалиброванных в клк (ккд) при расстоянии в 1 метр.

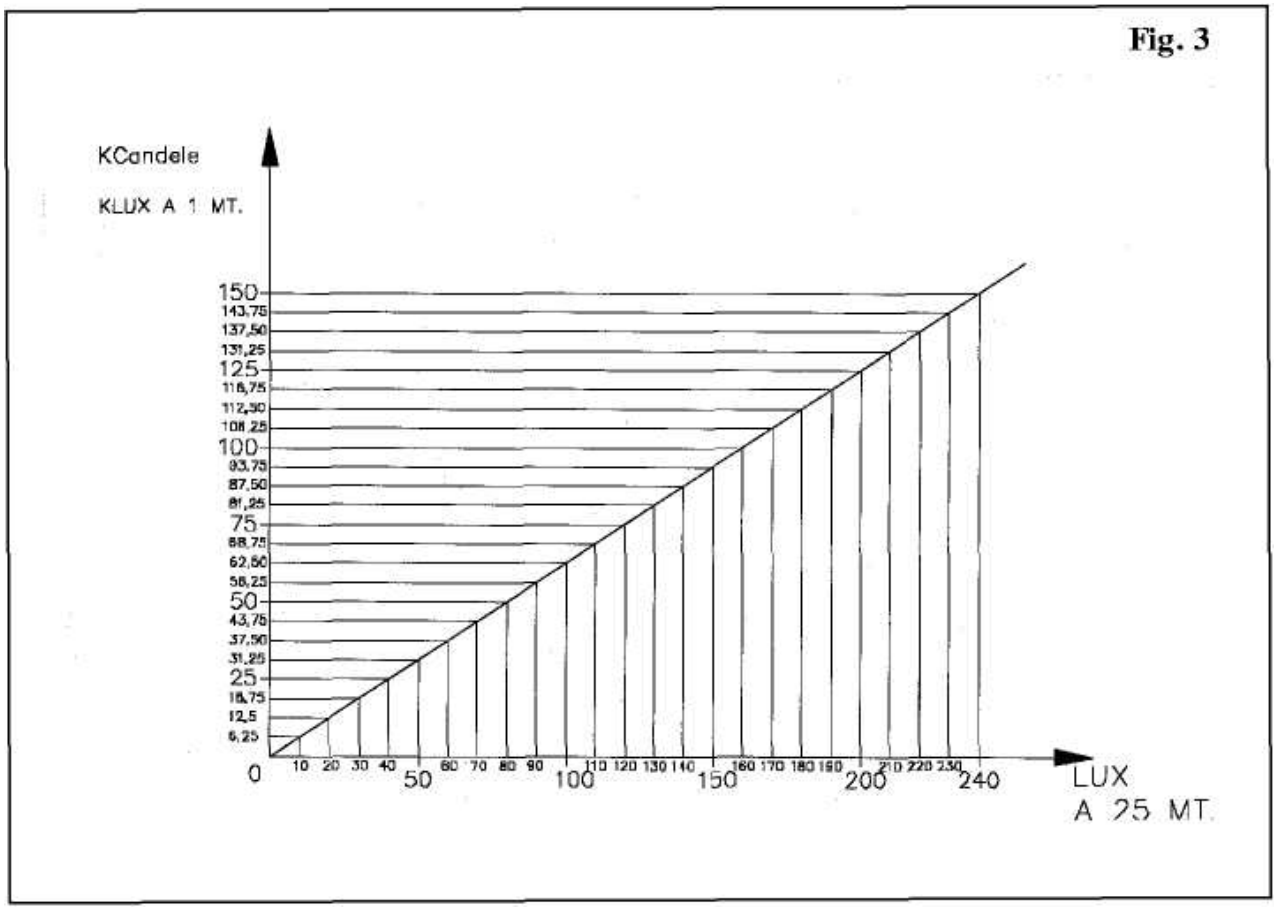

ИНЫЕ РЕГУЛИРОВКИ И КАЛИБРОВКИ

Устройство для регулировки света фар оснащено спиртовым уровнем, расположенным на опоре оптической камеры, который можно увидеть сквозь прозрачную панель при включенных фарах.
При необходимости, для регулировки уровня оптической камеры выньте рычаг-фиксатор «L», расположенный сбоку самой оптической камеры, и переместите камеру на оптимальный уровень. Затем опять вставьте рычаг-фиксатор «L». Данная операция является необходимой всегда, когда оборудование установлено на неровной рабочей поверхности. Трехколесная основа, используемая с системой оптического прицеливания, оснащена натяжным эксцентриковым болтом, установленным снаружи колеса. Для завершения настройки поверните в желаемом направлении эксцентриковый болт. Оператор не обязан повторять в конце данную операцию, так как обычно производитель проводит ее сам. Правильная эксплуатация устройства обеспечит его длительное использование без существенного обслуживания. Дальнейшая калибровка панели и люксметра должна проводиться только после предварительного согласования с компанией-производителем, с отправкой только оптической камеры, которую можно легко демонтировать, открутив болты.

ОБСЛУЖИВАНИЕ

ВНИМАНИЕ

CORGHI отказывается от всякой ответственности за претензии, вызванные использованием запасных частей и аксессуаров других производителей.

ВНИМАНИЕ

Перед проведением каких-либо настроек или технического обслуживания отсоедините установку от источника питания и убедитесь, что все подвижные части надежно зафиксированы.
Изменять или убирать какие-либо части установки можно только под контролем технической службы.

ВНИМАНИЕ

Изменять или убирать какие-либо части установки можно только под контролем технической службы.

ОСТОРОЖНО

Содержите рабочее место в чистоте.
Не чистите установку сжатым воздухом или струей воды.
При уборке рабочего помещения старайтесь не поднимать пыли.
Рекомендуется защищать оборудование от пыли, когда оно не эксплуатируется. Можно заказать пластиковый футляр для оптической камеры.
Время от времени протирайте устройство влажной тканью и удаляйте все пятна. Окрашенные поверхности стойки к моющим средствам. Не смазывайте маслом стойку и не используйте для удаления пятен спирт. Не оставляйте устройство в местах, где есть испарения агрессивных веществ, например, в помещениях, где происходит замена аккумуляторных батарей или окраска.

УНИЧТОЖЕНИЕ

Если станок подлежит утилизации, удалите все электрические, электронные и пластиковые детали и утилизируйте их отдельно, в соответствии с местным законодательством.

НЕОБХОДИМОЕ ПРОТИВОПОЖАРНОЕ ОБОРУДОВАНИЕ

При выборе оборудования для обеспечения пожарной безопасности руководствуйтесь таблицей, представленной ниже.

Сухие материалы

Вода	**ДА**
Пена	**ДА**
Порошок	ДА*
CO_2	ДА*

ДА* Данные материалы рекомендуется использовать *только при отсутствии более подходящих материалов.*

Воспламеняющиеся жидкости

Вода	НЕТ
Пена	**ДА**
Порошок	**ДА**

CO_2 **ДА**

Электрическое оборудование

Вода НЕТ

Пена НЕТ

Порошок **ДА**

CO_2 **ДА**

ВНИМАНИЕ

Информация, представленная в таблице выше, имеет ознакомительный характер и призвана обеспечить операторов необходимыми правилами поведения в аварийных условиях. За дополнительной информацией и рекомендациями по использованию того или иного противопожарного материала обращайтесь к производителю.

Соответствие требованиям стандартов ЕС

Мы, **GAMAR S.R.L.** Via Modena n°42/A 420IS Correggio (Reggio Emilia) ITALY, настоящим заявляем, что наш продукт

УСТРОЙСТВО ДЛЯ РЕГУЛИРОВКИ СВЕТА ФАР HT 910,

к которому относится соответствие, отвечает следующим стандартам или иным регламентирующим документам:

EN	292-1	сентябрь 1991	EN	50081-1	январь 1992
EN	292-2	сентябрь 1991	EN	50082-1	январь 1992
EN	60204-1	сентябрь 1993			

Со ссылкой на указания 89/392/EEC, скорректированной в соответствии с директивами 91/368/EEC, 93/44/EEC и 93/68/EEC; 73/23/EEC, скорректированной в соответствии с директивой 93/68/EEC; и 89/336/EEC, скорректированной в соответствии с директивой 92/31/EEC.

Correggio, 28/09/2000

GAMAR S.R.L.

Giuliano Mora

The form of this statement conforms to EN 45014 specification

CE